中小企業のグリーン成長に向けた『炭素排出量のみえる化』

北九州高専　生産デザイン工学科　久池井　茂　・　IAF

IAF（Industrial Automation Forum）の協力により、国際標準規格に基づくITとOT連携の生産オペレーションを実現した。北九州高専ものづくりセンターでは、規格化された共通機能を実証ラボとして整備しているので、国際的な競争領域の技術を利活用できる。

◎「循環型デジタルものづくり」バリューチェーン全体像

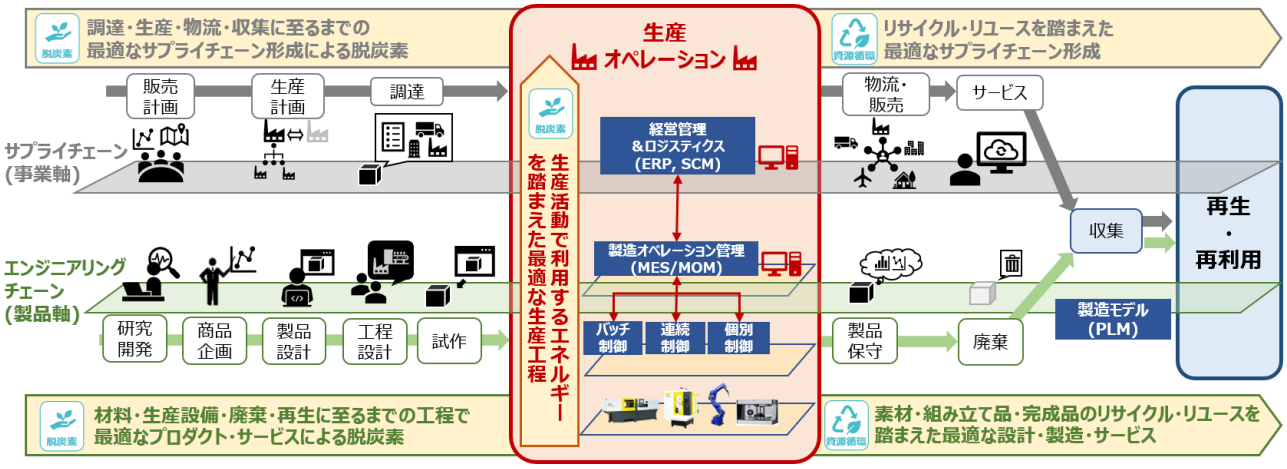

◎ ものづくりセンター

独立行政法人国立高等専門学校機構
北九州工業高等専門学校
National Institute of Technology, Kitakyushu College

◆インテリジェンスな工場レイアウト

◆エリアを分けることで、授業を妨げることなく機械稼働が可能

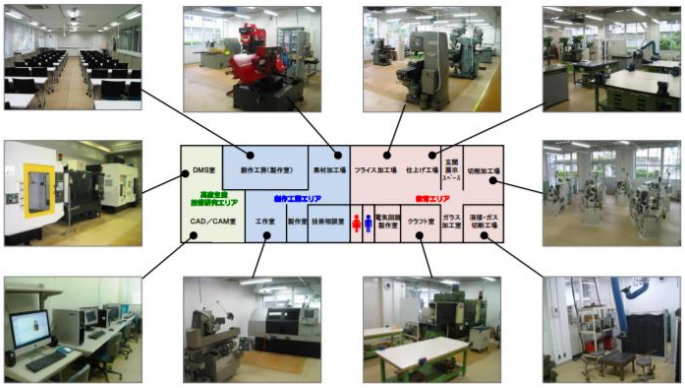

DX・第４次産業革命の技術を集約

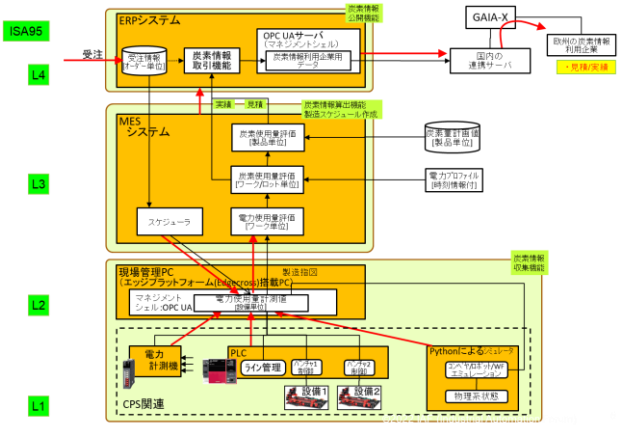

二酸化炭素排出量計測システム

出所：IAF 制御層情報連携意見交換会（CLiC）

ptc　aras　DASSAULT SYSTEMES　b-en-g　Web-i　MISHIMA OA SYSTEM CORPORATION　IAF

連絡先：北九州工業高等専門学校　総務課 研究企画係
E-mail: s-kenkyu@kct.ac.jp, TEL: 093-964-7216